Oberbecksener Straße 97 | D-32547 Bad Oeynhausen
Telefon: +49(0)57 31-7 55 07-0 | Fax: -7 55 07-60
E-Mail: info@hagor.de | www.hagor.de

HP Hide-Flip

klappbare Deckenhalterung

Art.-Nr.: 3106

Die HP Hide-Flip ist eine klappbare Deckenhalterung für einen Einzelbildschirm mit einer Bildschirmdiagonale von 17 - 37“ | 43 - 94 cm.

Die VESA-Universalaufnahme kann mit min. 75 x 75 bis max. 200 x 200 mm bestückt werden.

Der Deckenabstand kann variabel eingestellt werden und liegt bei min. 150 bis max. 290 mm, je nach verbautem Bildschirm.

Die Halterung ist zwischen 0° bis -90° einklappbar. Der stabile Einrastmechnismus sorgt in der Deckenposition für sicheren Halt.

In heruntergeklapptem Zustand lässt sich die Halterung um ±90° schwenken, was eine optimale Ausrichtung zum Betrachter ermöglicht.

Die stabile Deckenplatte ist mit praktischen Schlüssellochbohrungen ausgestattet und kann problemlos auch an Dachschrägen montiert werden.

Die Oberfläche des HP Hide-Flip ist mit eine schlag- und kratzfesten Pulverbeschichtung verendelt.

Die maximale Traglast beträgt 20 kg.

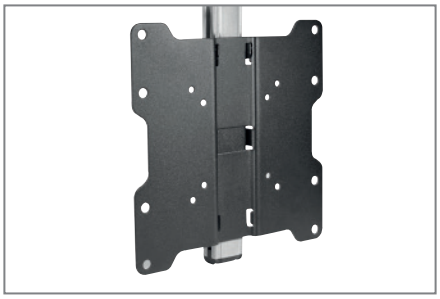

VESA min. 75 x 75 bis max. 200 x 200 mm

auch für Dachschrägen geeignet

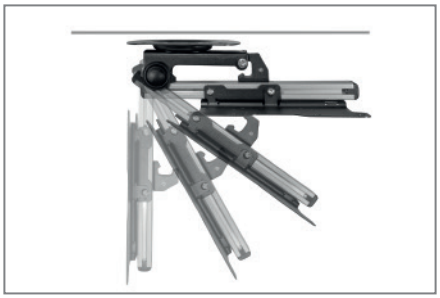

platzsparendes einklappen der Halterung

Technische Änderungen vorbehalten | Dieses Dokument ist Eigentum der HAGOR Products GmbH. Weitergabe sowie Vervielfältigung dieses Dokuments, Verwertung und Mitteilung seines Inhalts sind verboten, soweit nicht ausdrücklich gestattet. Zuwiderhandlung verpflichten zu Schadenersatz. Alle Rechte für den Fall der Patent-, Gebrauchsmuster- oder Geschmacksmustereintragung vorbehalten.

Oberbecksener Straße 97 | D-32547 Bad Oeynhausen
Telefon: +49(0)57 31-7 55 07-0 | Fax: -7 55 07-60
E-Mail: info@hagor.de | www.hagor.de

HP Hide-Flip

klappbare Deckenhalterung

Art.-Nr.: 3106

- geeignet für einen Einzelbildschirm
- 17 - 37“ | 43 - 94 cm
- VESA-Universalaufnahme mit min. 75 x 75 bis max. 200 x 200 mm
- Deckenabstand, min. 150 - max. 290 mm
- 0 bis -90° klappbar
- ±90° schwenkbar
- stabiler Einrastmechnismus
- zur Montage an Dachschrägen geeignet
- 20 kg maximale Traglast
- schlag- und kratzfeste Pulverbeschichtung
- Farbe: schwarz

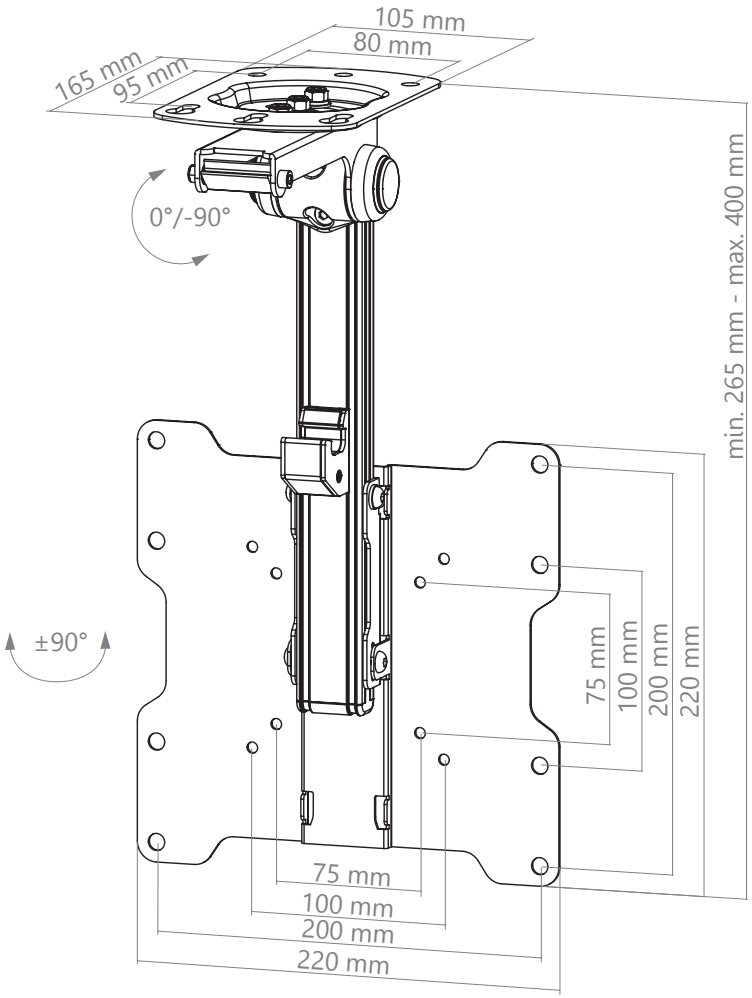

Technische Änderungen vorbehalten | Dieses Dokument ist Eigentum der HAGOR Products GmbH. Weitergabe sowie Vervielfältigung dieses Dokuments, Verwertung und Mitteilung seines Inhalts sind verboten, soweit nicht ausdrücklich gestattet. Zuwiderhandlung verpflichten zu Schadenersatz. Alle Rechte für den Fall der Patent-, Gebrauchsmuster- oder Geschmacksmustereintragung vorbehalten.